图纸须加盖出图印章，否则一律无效

门窗表

类型	设计编号	洞口尺寸(mm)	数量	图集名称	页次	选用型号	备注
普通门	M0822	800X2200	1				铝合金门
	FM甲1022	1000X2200	2				成品木质防火门
	M1022	1000X2200	3				外墙为防盗门，其余为木质门
普通窗	C1015	1000X1500	3				6高透光Low−E+12A+6透明中空玻璃（带防盗窗）
	C2015	2000X1500	2				
	C2036	2000X3600	2				
	C2718	2700X1800	2				
洞口	DK1	800X2200	1				

注意事项：

1、门窗的设计、制作、安装均应由有资质的专业公司承担。

2、普通铝合金窗外窗的气密性、平整度、水密性等技术要求均需达到国家有关规定。

3、门窗立面图仅表示分樘，门及开启窗的位置与形式及相关尺寸复杂者应现场放样无误后再行制作。

4、窗扇应采用固定片及膨胀螺栓的加强牢固，安装排列间距不应大于400。

5、根据《建筑安全玻璃管理规定》《建筑玻璃应用技术规程》《塑料门窗工程技术规程》的规定，安全玻璃应用符合《建筑玻璃应用技术规程》表7.1.1−1规定的安全玻璃，且符合第7.2.1~7.2.6的使用规定。下列部位必须使用安全玻璃 ：7.1.1−17.2.1~7.2.610.

（一） 7层及7层以上建筑物外开窗；(外墙上窗扇向室外开启的平开窗及上悬窗、下悬窗。

（二） 单块面积大于1.5m² 的窗玻璃或窗玻璃底边离最终装修完成面高度小于500mm 的落地窗；全玻璃门；(无框活动门、固定门和落地窗玻璃、室内玻璃隔断玻璃的选用其厚度不小于12mm 的钢化玻璃。有框的不小于5mm 。)

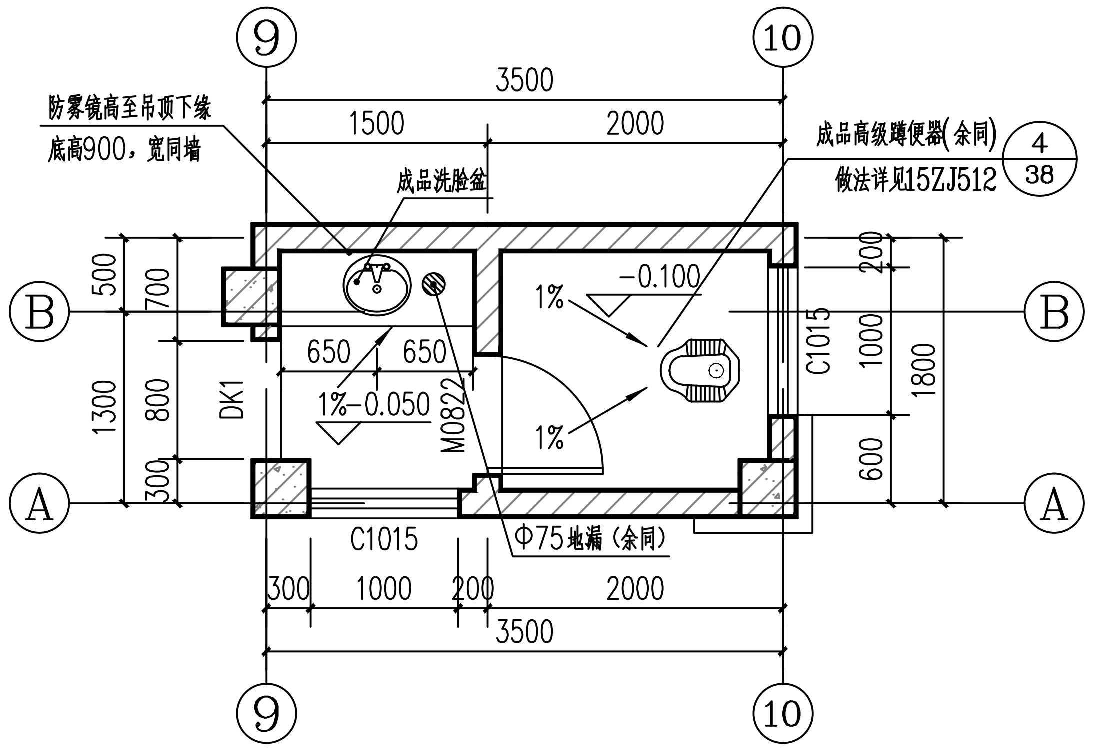

9
10
3500
1500
2000
防雾镜高至吊顶下缘
底高900，宽同墙
成品洗脸盆
成品高级蹲便器(余同)
做法详见15ZJ512
4
38
B
A
500
700
1300
800
300
DK1
650
650
1%−0.050
M0822
1%
−0.100
1%
C1015
200
1000
600
1800
C1015
Φ75地漏（余同）
300
1000
200
2000
3500

卫生间大样图 1:50 ④

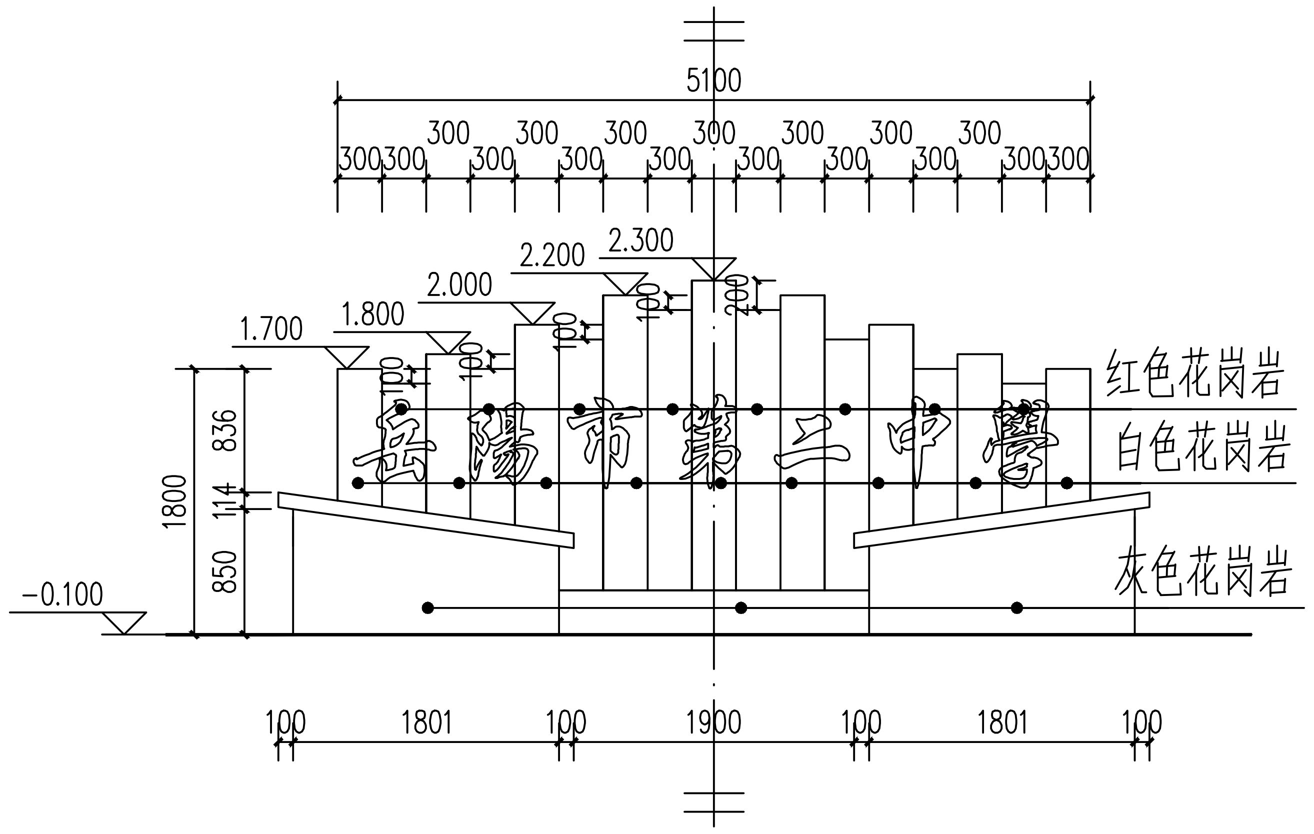

5100
300
300
1.700
1.800
2.000
2.200
2.300
岳陽市第二中學
红色花岗岩
白色花岗岩
灰色花岗岩
1800
836
114
850
−0.100
100
1801
100
1900
100
1801
100

小品大样图正立面 1:50 ①

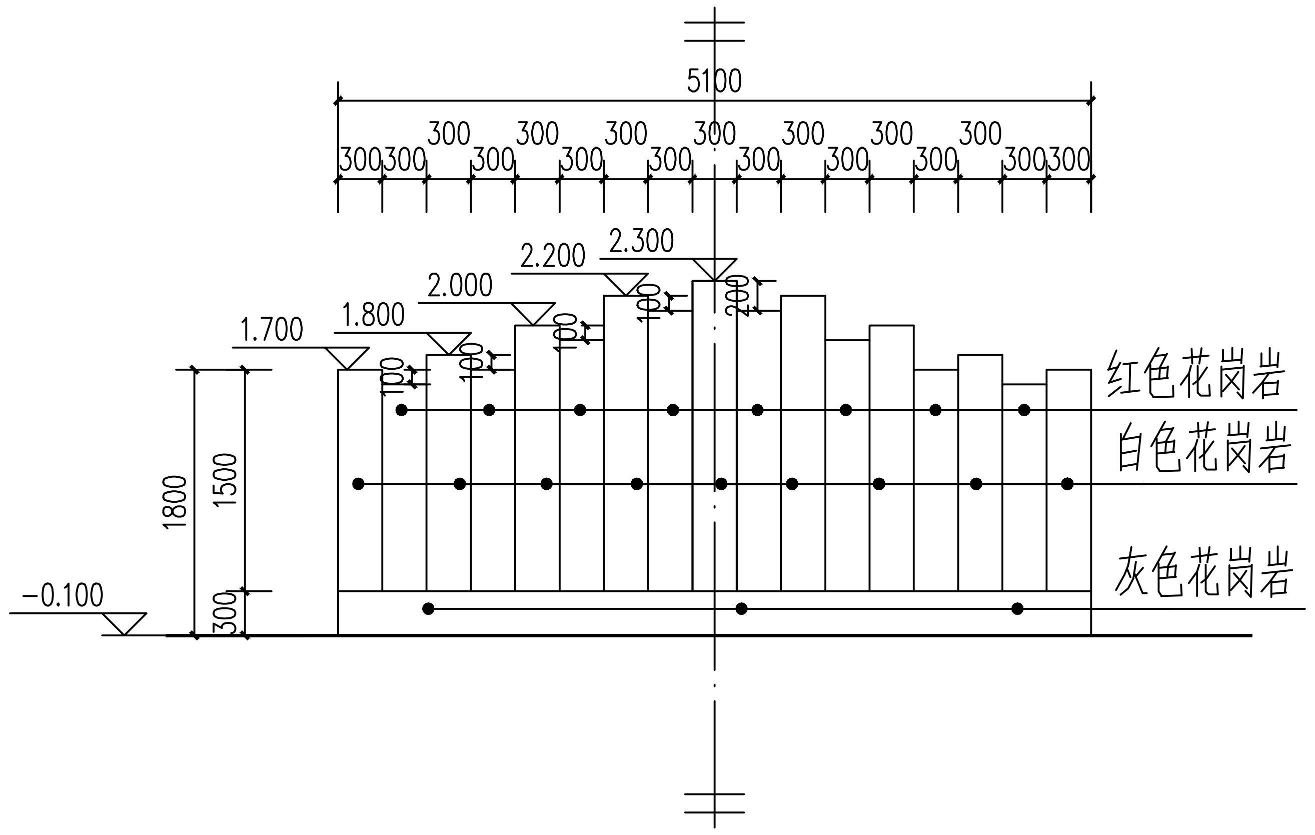

5100
300
300
1.700
1.800
2.000
2.200
2.300
红色花岗岩
白色花岗岩
灰色花岗岩
1800
1500
300
−0.100

小品大样图背立面 1:50 ②

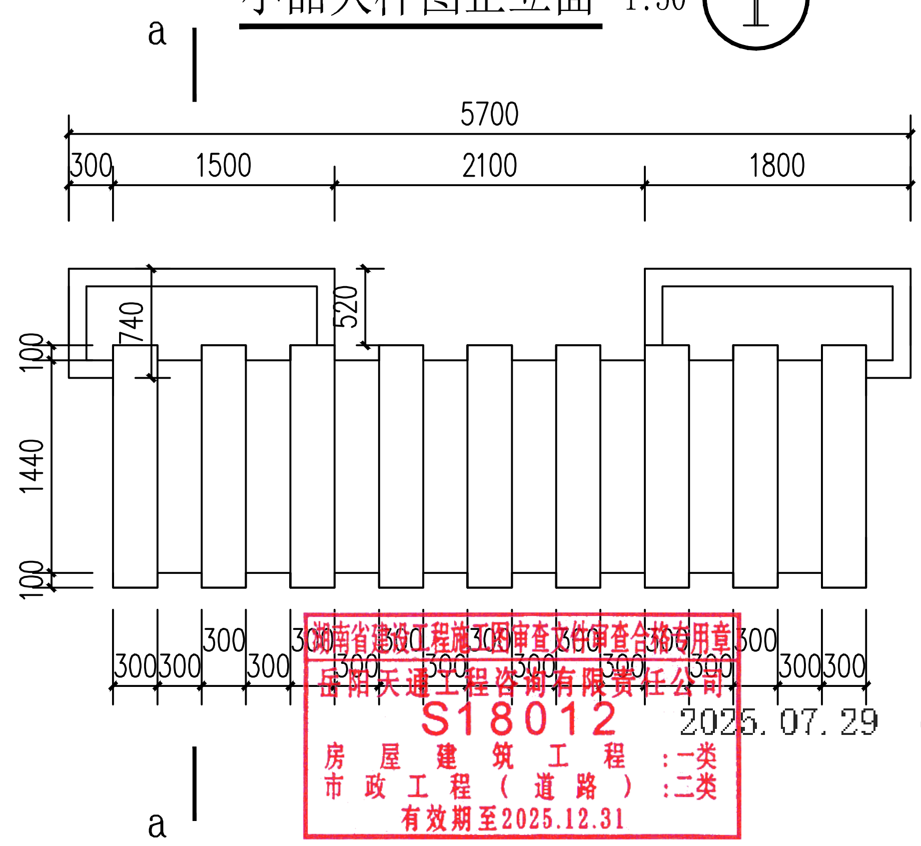

a
5700
300
1500
2100
1800
740
520
100
1440
100
300
a

湖南省建设工程施工图审查文件审查合格专用章
岳阳天通工程咨询有限责任公司
S18012
2025.07.29
房屋建筑工程 :一类
市政工程（道路）:二类
有效期至2025.12.31

小品大样图顶面 1:50 ③

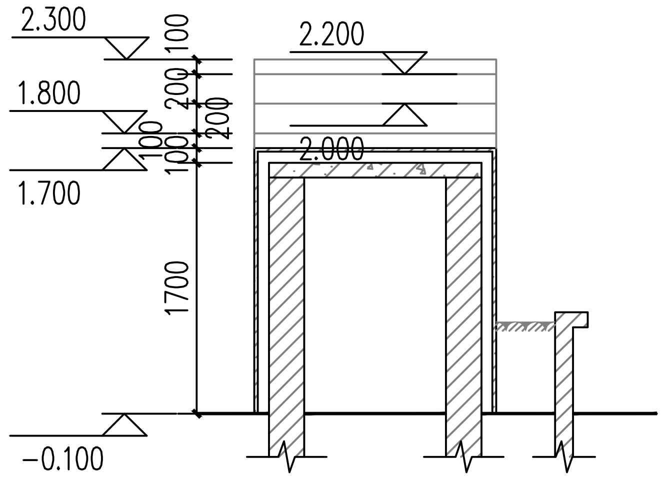

2.300
1.800
1.700
2.200
2.000
100
200
100
200
1700
−0.100

a−a断面图 1:50

不得在图纸上量取尺寸施工。
如有任何不详事宜，须在施工前与设计师会商。
本工程图纸未经设计单位许可不得用于其他地方。

会 签		
建 筑专业		
结 构专业		
给排水专业		
电 气专业		
暖 通专业		

岳阳市规划勘测设计院有限公司
建筑行业(建筑工程)乙级：A243019305

项目负责人	陈志宇	陈志宇
审 定 人	吴 勇	
审 核 人	吴 勇	
专业负责人	陈志宇	陈志宇
校 对 人	夏 洁	夏洁
设 计 人	陈志宇	陈志宇

档案号:

建设单位:
岳阳市岳阳楼区住房和城乡建设局
(岳阳市岳阳楼区汇城发展集团有限公司)

工程名称
剪刀池社区驿马巷周边文体
及公共设施提质改造工程

子项名称
学校大门

图 名 门窗表 卫生间大样图
小品大样图正立面
小品大样图背立面
小品大样图顶面

中华人民共和国一级注册建筑师
姓 名: 陈志宇
注册号: 4301930-005
有效期: 至2026年04月

图 别

日 期 2025.7

比 例 见图

图 号 建施-13

版本号

版本说明

版本	日期	审核	备注

岳阳市规划勘测设计院有限公司
出图专用章
市政行业(给水、排水、桥梁工程)专业乙级
风景园林工程设计专项乙级
建筑行业(建筑工程)乙级
证书编号:A243019305 有效期:2026年7月6日