图纸须加盖出图印章,否则一律无效

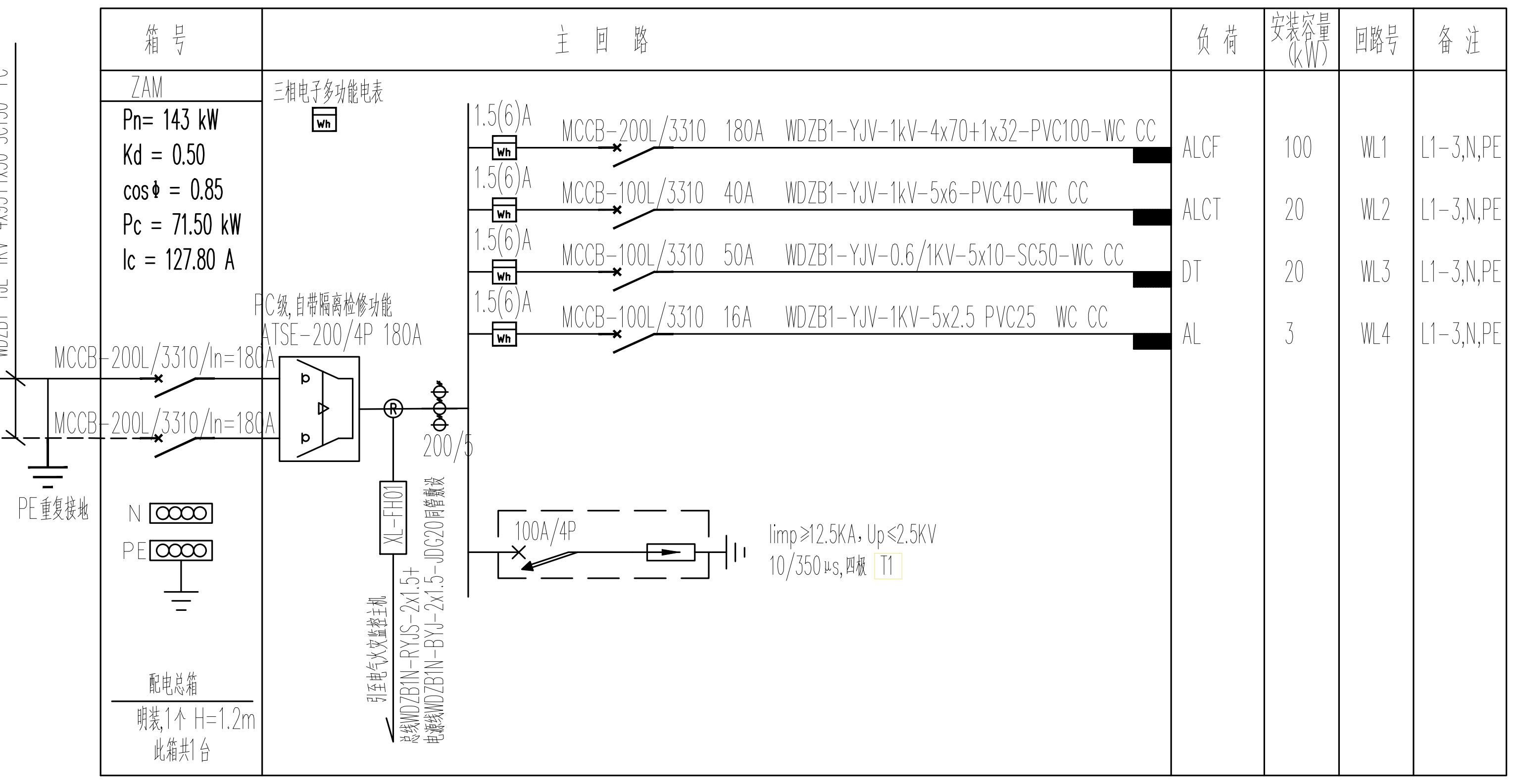
箱号
主回路
负荷
安装容量(kW)
回路号
备注
ZAM
Pn= 143 kW
Kd = 0.50
cosΦ = 0.85
Pc = 71.50 kW
Ic = 127.80 A
三相电子多功能电表
1.5(6)A
MCCB-200L/3310 180A WDZB1-YJV-1kV-4x70+1x32-PVC100-WC CC
ALCF 100 WL1 L1-3,N,PE
MCCB-100L/3310 40A WDZB1-YJV-1kV-5x6-PVC40-WC CC
ALCT 20 WL2 L1-3,N,PE
MCCB-100L/3310 50A WDZB1-YJV-0.6/1KV-5x10-SC50-WC CC
DT 20 WL3 L1-3,N,PE
MCCB-100L/3310 16A WDZB1-YJV-1KV-5x2.5 PVC25 WC CC
AL 3 WL4 L1-3,N,PE
备供：由校区配电房引来
主供：由校区发电机房引来
WDZB1-YJE-1KV-4x95+1x50 SC150 FC
MCCB-200L/3310/In=180A
MCCB-200L/3310/In=180A
PC级,自带隔离检修功能
ATSE-200/4P 180A
200/5
PE重复接地
N
PE
XL-FH01
引至电气火灾监控主机
总线WDZB1N-RYJS-2x1.5+
电源线WDZB1N-BYJ-2x1.5-JDG20同管敷设
100A/4P
Iimp≥12.5KA,Up≤2.5KV
10/350μs,四极 T1
配电总箱
明装,1个 H=1.2m
此箱共1台

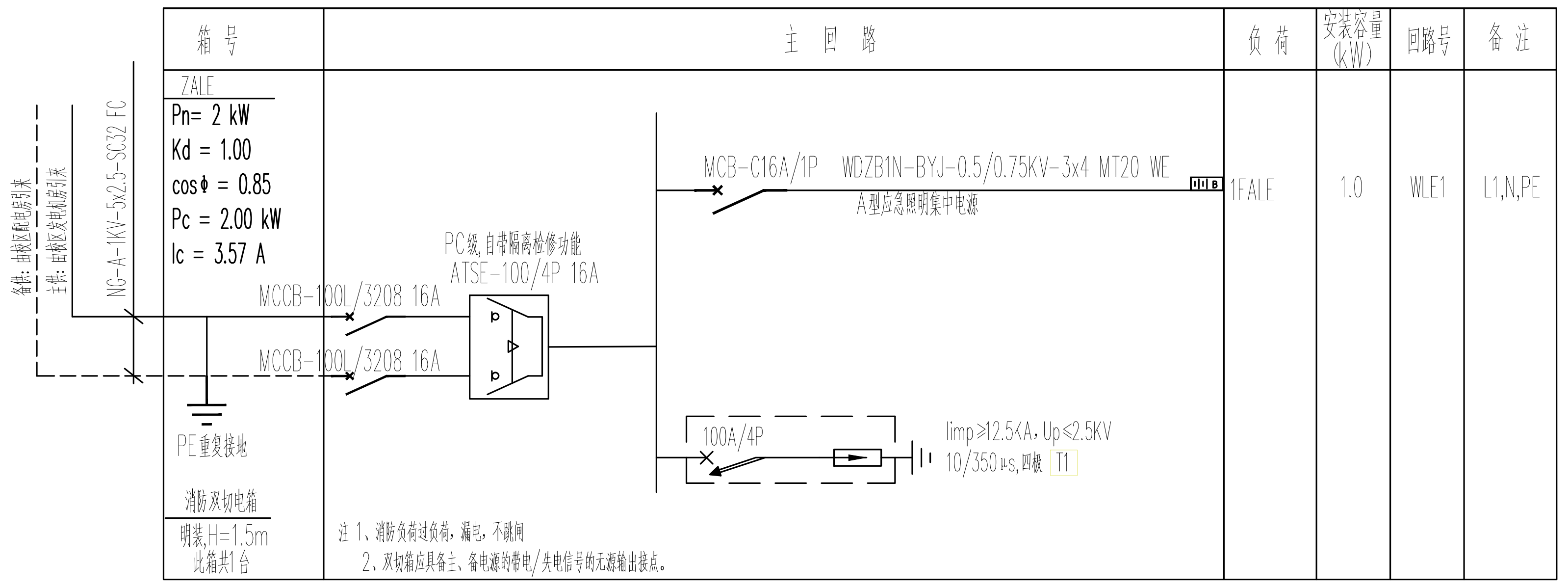
箱号
主回路
负荷
安装容量(kW)
回路号
备注
ZALE
Pn= 2 kW
Kd = 1.00
cosΦ = 0.85
Pc = 2.00 kW
Ic = 3.57 A
备供：由校区配电房引来
主供：由校区发电机房引来
NG-A-1KV-5x2.5-SC32 FC
MCCB-100L/3208 16A
MCCB-100L/3208 16A
PC级,自带隔离检修功能
ATSE-100/4P 16A
MCB-C16A/1P WDZB1N-BYJ-0.5/0.75KV-3x4 MT20 WE
A型应急照明集中电源
1FALE 1.0 WLE1 L1,N,PE
100A/4P
Iimp≥12.5KA,Up≤2.5KV
10/350μs,四极 T1
PE重复接地
消防双切电箱
明装,H=1.5m
此箱共1台

注 1、消防负荷过负荷，漏电，不跳闸
2、双切箱应具备主、备电源的带电/失电信号的无源输出接点。

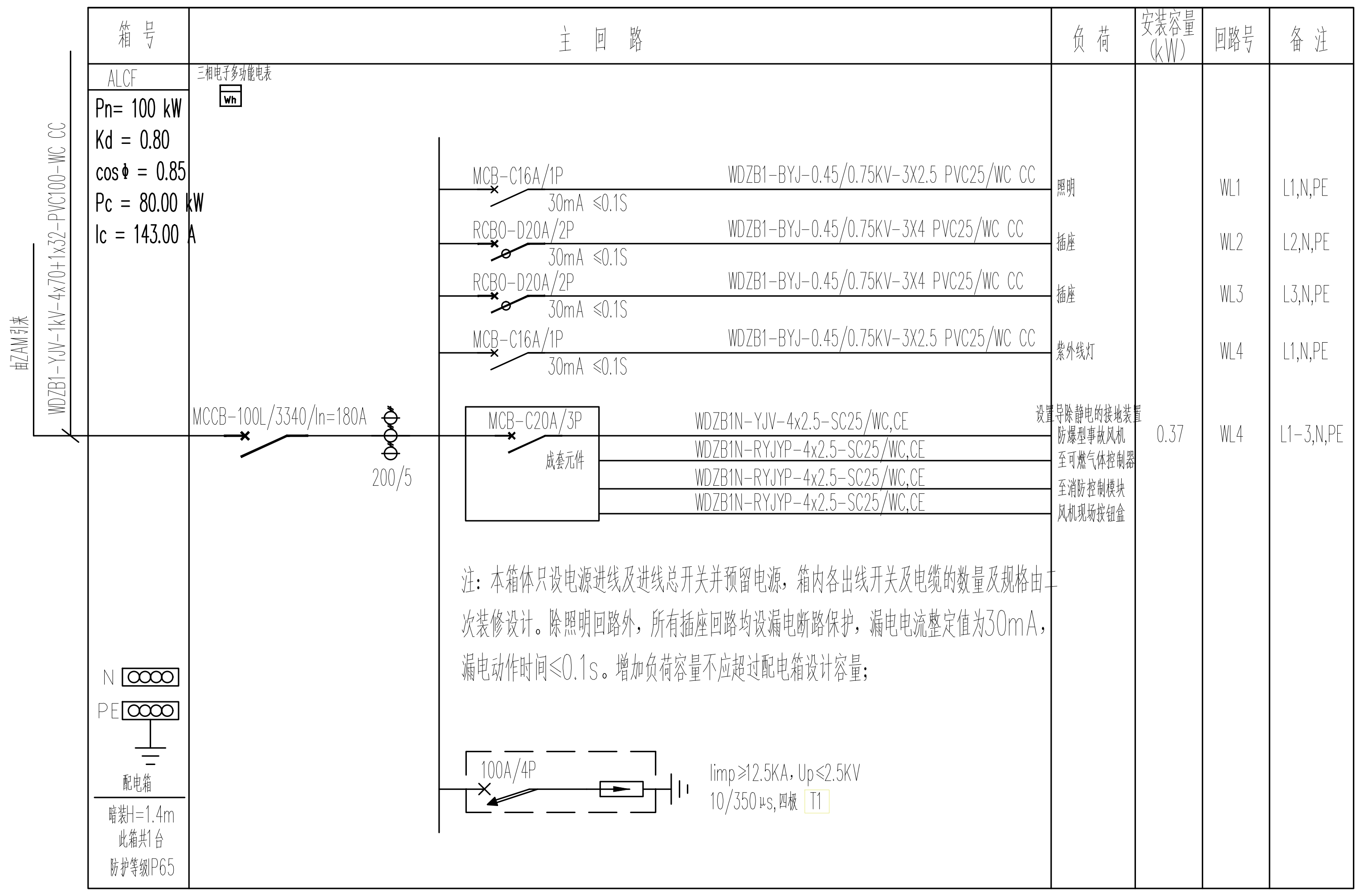
箱号
主回路
负荷
安装容量(kW)
回路号
备注
ALCF
三相电子多功能电表
Pn= 100 kW
Kd = 0.80
cosΦ = 0.85
Pc = 80.00 kW
Ic = 143.00 A
由ZAM引来
WDZB1-YJV-1kV-4x70+1x32-PVC100-WC CC
MCCB-100L/3340/In=180A
200/5
MCB-C16A/1P 30mA ≤0.1S WDZB1-BYJ-0.45/0.75KV-3X2.5 PVC25/WC CC 照明 WL1 L1,N,PE
RCBO-D20A/2P 30mA ≤0.1S WDZB1-BYJ-0.45/0.75KV-3X4 PVC25/WC CC 插座 WL2 L2,N,PE
RCBO-D20A/2P 30mA ≤0.1S WDZB1-BYJ-0.45/0.75KV-3X4 PVC25/WC CC 插座 WL3 L3,N,PE
MCB-C16A/1P 30mA ≤0.1S WDZB1-BYJ-0.45/0.75KV-3X2.5 PVC25/WC CC 紫外线灯 WL4 L1,N,PE
MCB-C20A/3P
成套元件
WDZB1N-YJV-4x2.5-SC25/WC,CE
WDZB1N-RYJYP-4x2.5-SC25/WC,CE
WDZB1N-RYJYP-4x2.5-SC25/WC,CE
WDZB1N-RYJYP-4x2.5-SC25/WC,CE
设置导除静电的接地装置
防爆型事故风机
至可燃气体控制器
至消防控制模块
风机现场按钮盒
0.37 WL4 L1-3,N,PE
100A/4P
Iimp≥12.5KA,Up≤2.5KV
10/350μs,四极 T1
N
PE
配电箱
暗装H=1.4m
此箱共1台
防护等级IP65

注：本箱体只设电源进线及进线总开关并预留电源，箱内各出线开关及电缆的数量及规格由二次装修设计。除照明回路外，所有插座回路均设漏电断路保护，漏电电流整定值为30mA，漏电动作时间≤0.1s。增加负荷容量不应超过配电箱设计容量；

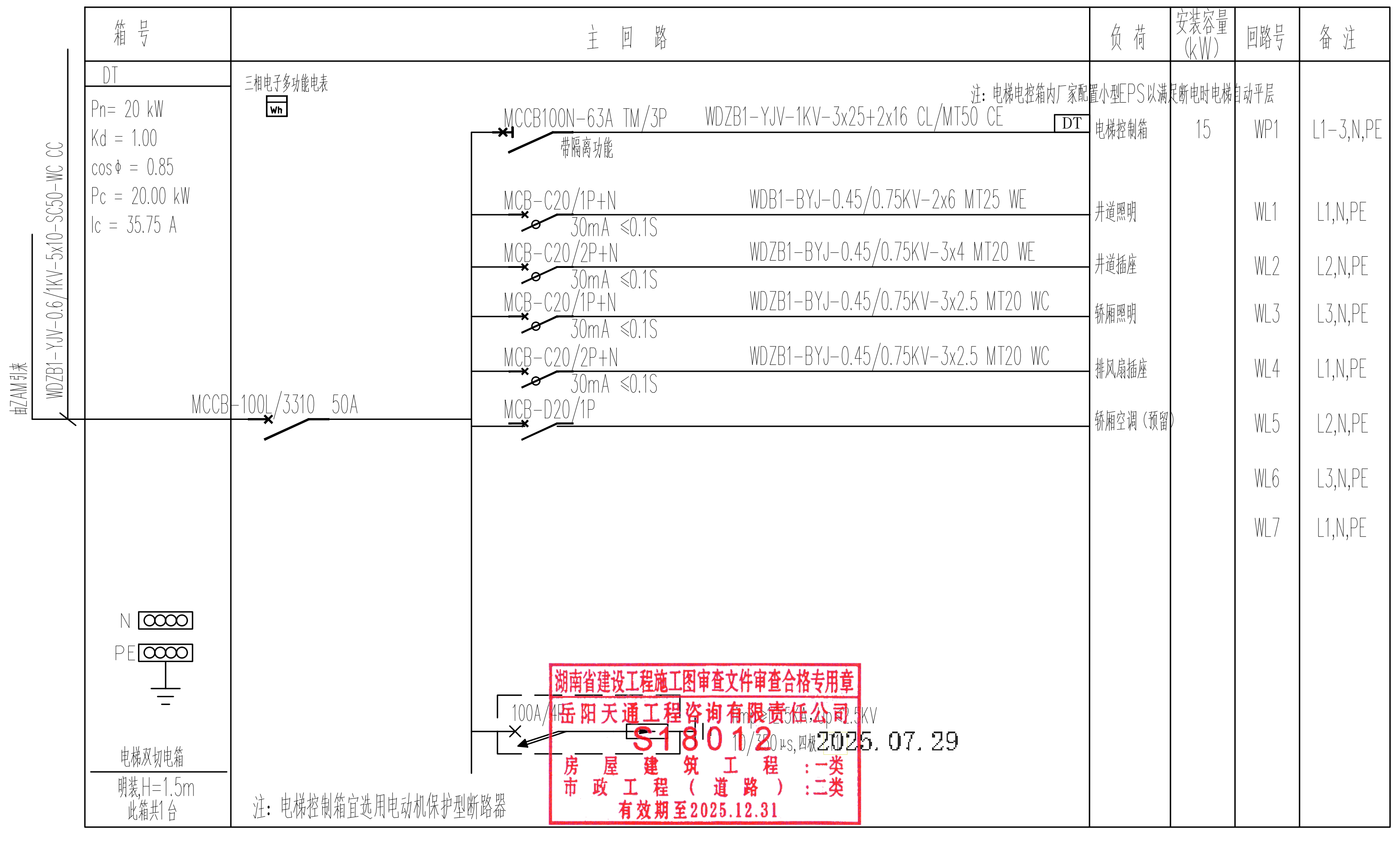
箱号
主回路
负荷
安装容量(kW)
回路号
备注
DT
三相电子多功能电表
Pn= 20 kW
Kd = 1.00
cosΦ = 0.85
Pc = 20.00 kW
Ic = 35.75 A
由ZAM引来
WDZB1-YJV-0.6/1KV-5x10-SC50-WC CC
MCCB-100L/3310 50A
MCCB100N-63A TM/3P 带隔离功能 WDZB1-YJV-1KV-3x25+2x16 CL/MT50 CE DT 电梯控制箱 15 WP1 L1-3,N,PE
MCB-C20/1P+N 30mA ≤0.1S WDB1-BYJ-0.45/0.75KV-2x6 MT25 WE 井道照明 WL1 L1,N,PE
MCB-C20/2P+N 30mA ≤0.1S WDZB1-BYJ-0.45/0.75KV-3x4 MT20 WE 井道插座 WL2 L2,N,PE
MCB-C20/1P+N 30mA ≤0.1S WDZB1-BYJ-0.45/0.75KV-3x2.5 MT20 WC 轿厢照明 WL3 L3,N,PE
MCB-C20/2P+N 30mA ≤0.1S WDZB1-BYJ-0.45/0.75KV-3x2.5 MT20 WC 排风扇插座 WL4 L1,N,PE
MCB-D20/1P 轿厢空调（预留） WL5 L2,N,PE
WL6 L3,N,PE
WL7 L1,N,PE
100A/4P
N
PE
电梯双切电箱
明装,H=1.5m
此箱共1台

注：电梯电控箱内厂家配置小型EPS以满足断电时电梯自动平层

注：电梯控制箱宜选用电动机保护型断路器

湖南省建设工程施工图审查文件审查合格专用章
岳阳天通工程咨询有限责任公司
S18012
房屋建筑工程：一类
市政工程（道路）：二类
有效期至2025.12.31
2025.07.29

注：照明回路应设短路保护，过负荷保护和接地故障保护

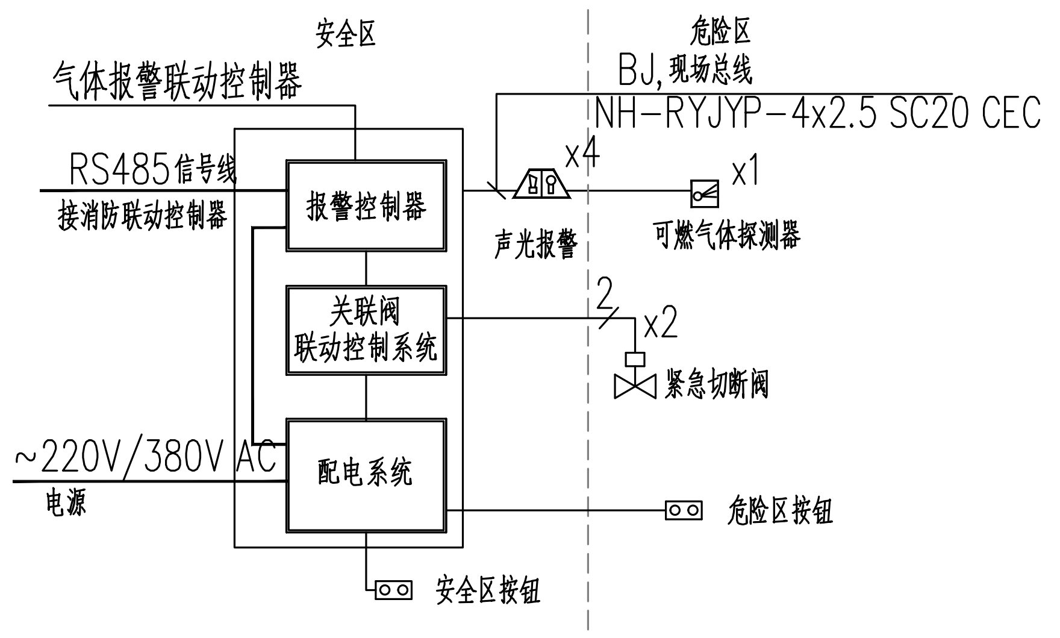
安全区
危险区
气体报警联动控制器
RS485信号线
接消防联动控制器
报警控制器
关联阀
联动控制系统
配电系统
~220V/380V AC
电源
BJ,现场总线
NH-RYJYP-4x2.5 SC20 CEC
x4
声光报警
x1
可燃气体探测器
2
x2
紧急切断阀
危险区按钮
安全区按钮

气体报警系统图

序号	图例	设备名称	数量	单位	安装方式
1	◩	可燃气体探测器	详见平面图	只	距顶棚0.3m以内 与燃气阀门水平距离不大于8m
2	⏢	危险气体声光报警	详见平面图	只	门洞上方0.2m安装
3	S	气体报警控制器	1	套	消防控制室
4					
5	检测气体报警总线 BJ: WDZN-RYJYP-4x2.5 SC20 CEC				

可燃气体报警系统说明:

1. 采用总线制控制方式.对可燃气体探测器进行地址编码,单点独立地址码,报警位置名称可自定义,报警信号通过终端图形显示。
2. 具备现场和消控室两地报警功能。当被检测气体泄露超标时，现场声光报警动作，同时通过报警控制器将信号传至火灾报警系统，在消控室图形显示装置上显示（与火灾报警信息显示相区别）；同时启动相应区域的防爆风机强制排风；如经过延时并事故确认后，报警信号不消失，则控制燃气管道入口处的紧急关断阀切断气体回路。
3. 气体报警控制器具备事故记录,存储功能；具备事件导出功能,数据支持断电保护。
4. 紧急关断阀联动控制箱由生产厂家配套提供。
5. 设备选型以符合国家要求为准。

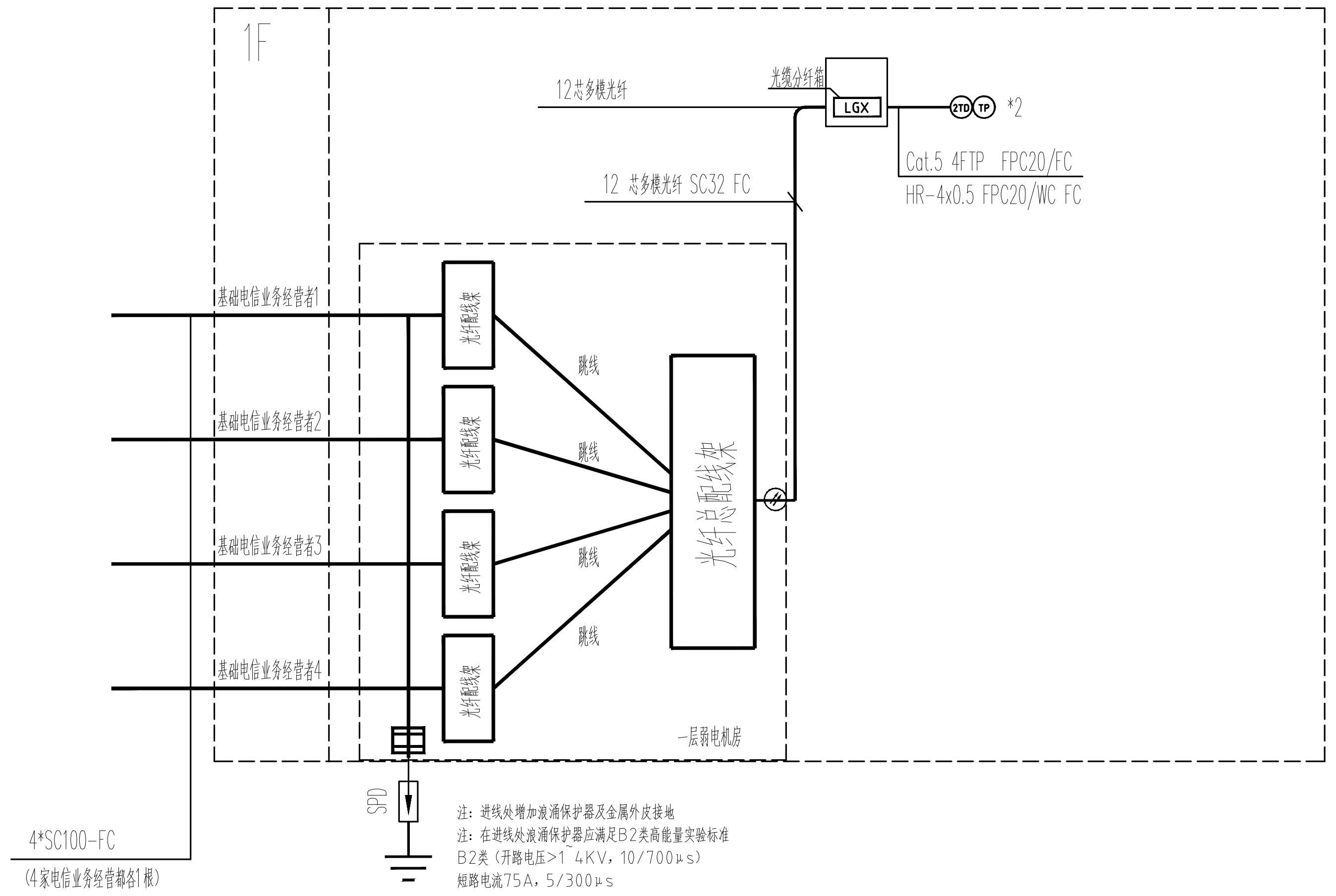
1F
12芯多模光纤
光缆分纤箱
LGX
2TD TP *2
Cat.5 4FTP FPC20/FC
HR-4x0.5 FPC20/WC FC
12 芯多模光纤 SC32 FC
基础电信业务经营者1
基础电信业务经营者2
基础电信业务经营者3
基础电信业务经营者4
光纤配线架
跳线
光纤总配线架
一层弱电机房
SPD
4*SC100-FC
（4家电信业务经营都各1根）
进线规格型号应由运营商确定

注：进线处增加浪涌保护器及金属外皮接地
注：在进线处浪涌保护器应满足B2类高能量实验标准
B2类（开路电压>1~4KV，10/700μs）
短路电流75A，5/300μs

电话、计算机网络、有线电视系统图

注：网络、电话信号均由用户光网络单元（ONU）引出，ONU前端光纤链路由运营商提供。

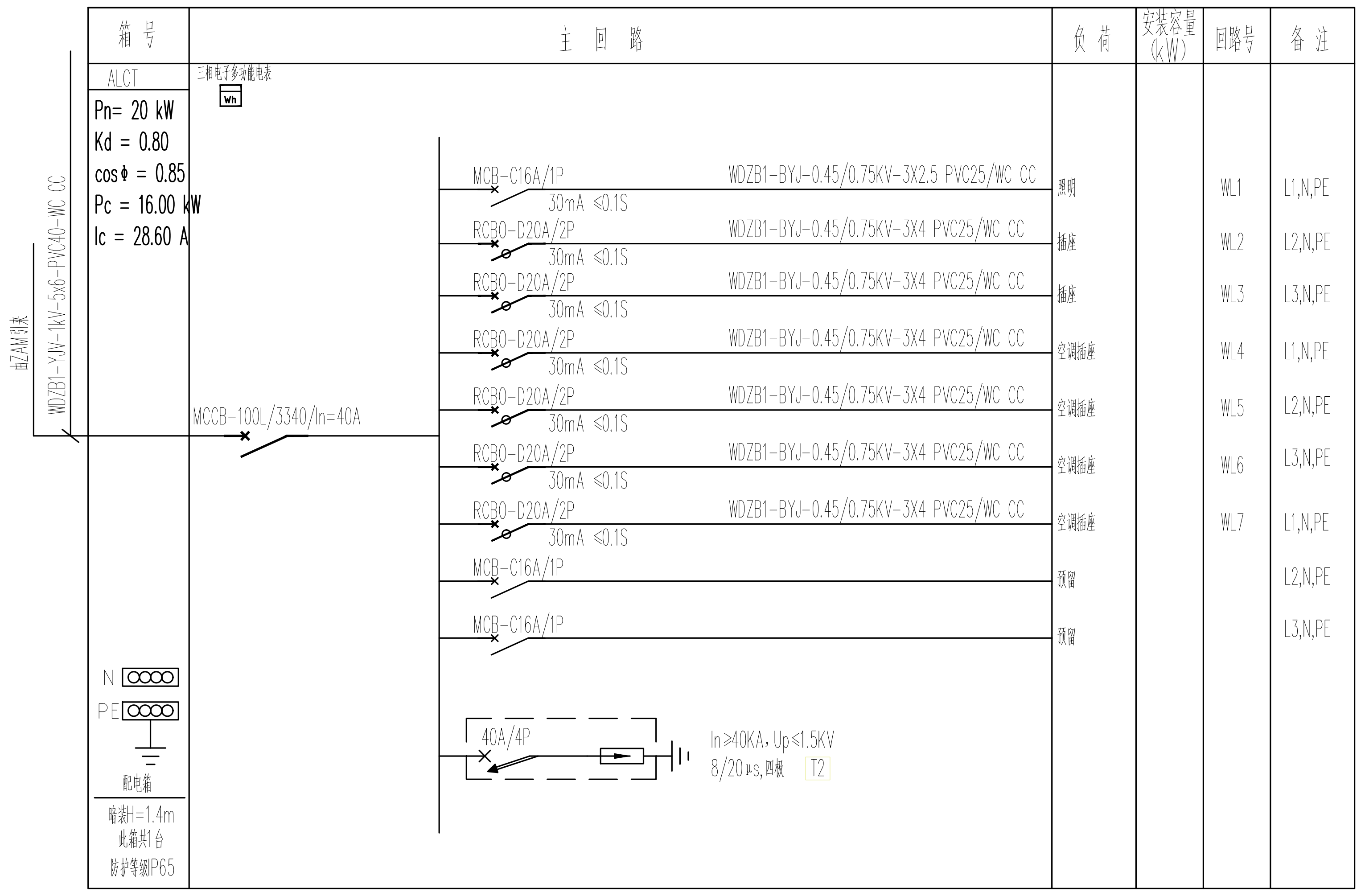
箱号
主回路
负荷
安装容量(kW)
回路号
备注
ALCT
三相电子多功能电表
Pn= 20 kW
Kd = 0.80
cosΦ = 0.85
Pc = 16.00 kW
Ic = 28.60 A
由ZAM引来
WDZB1-YJV-1kV-5x6-PVC40-WC CC
MCCB-100L/3340/In=40A
MCB-C16A/1P 30mA ≤0.1S WDZB1-BYJ-0.45/0.75KV-3X2.5 PVC25/WC CC 照明 WL1 L1,N,PE
RCBO-D20A/2P 30mA ≤0.1S WDZB1-BYJ-0.45/0.75KV-3X4 PVC25/WC CC 插座 WL2 L2,N,PE
RCBO-D20A/2P 30mA ≤0.1S WDZB1-BYJ-0.45/0.75KV-3X4 PVC25/WC CC 插座 WL3 L3,N,PE
RCBO-D20A/2P 30mA ≤0.1S WDZB1-BYJ-0.45/0.75KV-3X4 PVC25/WC CC 空调插座 WL4 L1,N,PE
RCBO-D20A/2P 30mA ≤0.1S WDZB1-BYJ-0.45/0.75KV-3X4 PVC25/WC CC 空调插座 WL5 L2,N,PE
RCBO-D20A/2P 30mA ≤0.1S WDZB1-BYJ-0.45/0.75KV-3X4 PVC25/WC CC 空调插座 WL6 L3,N,PE
RCBO-D20A/2P 30mA ≤0.1S WDZB1-BYJ-0.45/0.75KV-3X4 PVC25/WC CC 空调插座 WL7 L1,N,PE
MCB-C16A/1P 预留 L2,N,PE
MCB-C16A/1P 预留 L3,N,PE
40A/4P
In≥40KA,Up≤1.5KV
8/20μs,四极 T2
N
PE
配电箱
暗装H=1.4m
此箱共1台
防护等级IP65

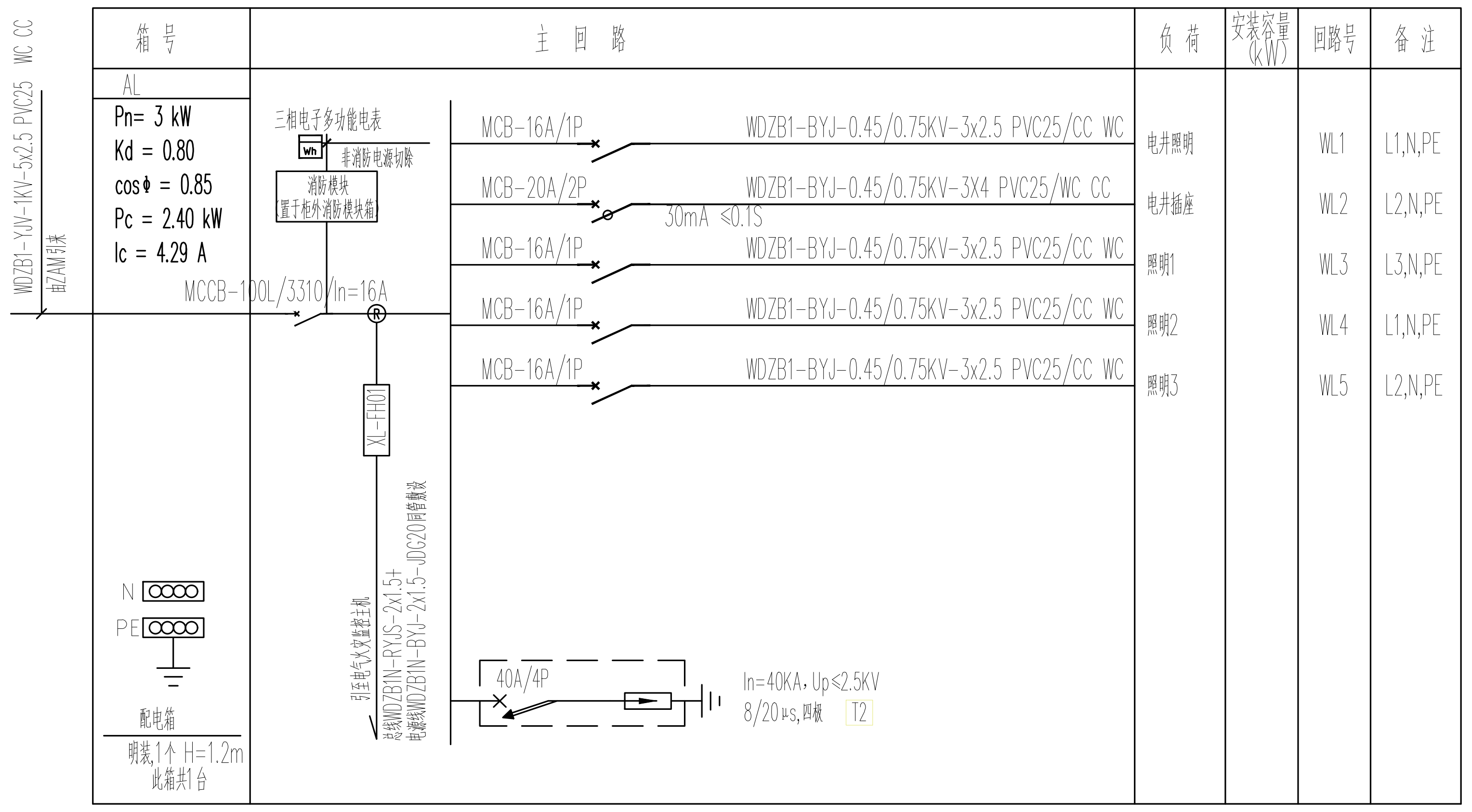
箱号
主回路
负荷
安装容量(kW)
回路号
备注
AL
Pn= 3 kW
Kd = 0.80
cosΦ = 0.85
Pc = 2.40 kW
Ic = 4.29 A
WDZB1-YJV-1KV-5x2.5 PVC25 WC CC
由ZAM引来
三相电子多功能电表
非消防电源切除
消防模块
（置于柜外消防模块箱）
MCCB-100L/3310/In=16A
MCB-16A/1P WDZB1-BYJ-0.45/0.75KV-3x2.5 PVC25/CC WC 电井照明 WL1 L1,N,PE
MCB-20A/2P 30mA ≤0.1S WDZB1-BYJ-0.45/0.75KV-3X4 PVC25/WC CC 电井插座 WL2 L2,N,PE
MCB-16A/1P WDZB1-BYJ-0.45/0.75KV-3x2.5 PVC25/CC WC 照明1 WL3 L3,N,PE
MCB-16A/1P WDZB1-BYJ-0.45/0.75KV-3x2.5 PVC25/CC WC 照明2 WL4 L1,N,PE
MCB-16A/1P WDZB1-BYJ-0.45/0.75KV-3x2.5 PVC25/CC WC 照明3 WL5 L2,N,PE
XL-FH01
引至电气火灾监控主机
总线WDZB1N-RYJS-2x1.5+
电源线WDZB1N-BYJ-2x1.5-JDG20同管敷设
40A/4P
In=40KA,Up≤2.5KV
8/20μs,四极 T2
N
PE
配电箱
明装,1个 H=1.2m
此箱共1台

不得在图纸上量取尺寸施工。
如有任何不详事宜，须在施工前与设计师会商。
本工程图纸未经设计单位许可不得用于其他地方。

会 签

建 筑专业		
结 构专业		
给排水专业		
电 气专业		
暖 通专业		

岳阳市规划勘测设计院有限公司
建筑行业(建筑工程)乙级：A243019305

项目负责人	陈志宇	陈志宇
审 定 人	吴 勇	
审 核 人	刘林丽	刘林丽
专业负责人	刘林丽	刘林丽
校 对 人	秦 军	秦军
设 计 人	李 丹	

档案号:

建设单位:
岳阳市岳阳楼区住房和城乡建设局
（岳阳市岳阳楼区汇城发展集团有限公司）

工程名称:
岳阳楼区剪刀池社区驿马巷周边文体及公共设施提质改造工程

子项名称:
食堂改造

图 名:
电气系统图

图 别:

日 期: 2025.07

比 例: 1:100

图 号: 电施-03

版本号:

版本说明

版本	日期	审核	备注

岳阳市规划勘测设计院有限公司
出图专用章
市政行业（给水、排水、桥梁工程）专业乙级
风景园林工程设计专项乙级
建筑行业（建筑工程）乙级
证书编号:A243019305 有效期:2026年7月6日