图纸须加盖出图印章，否则一律无效

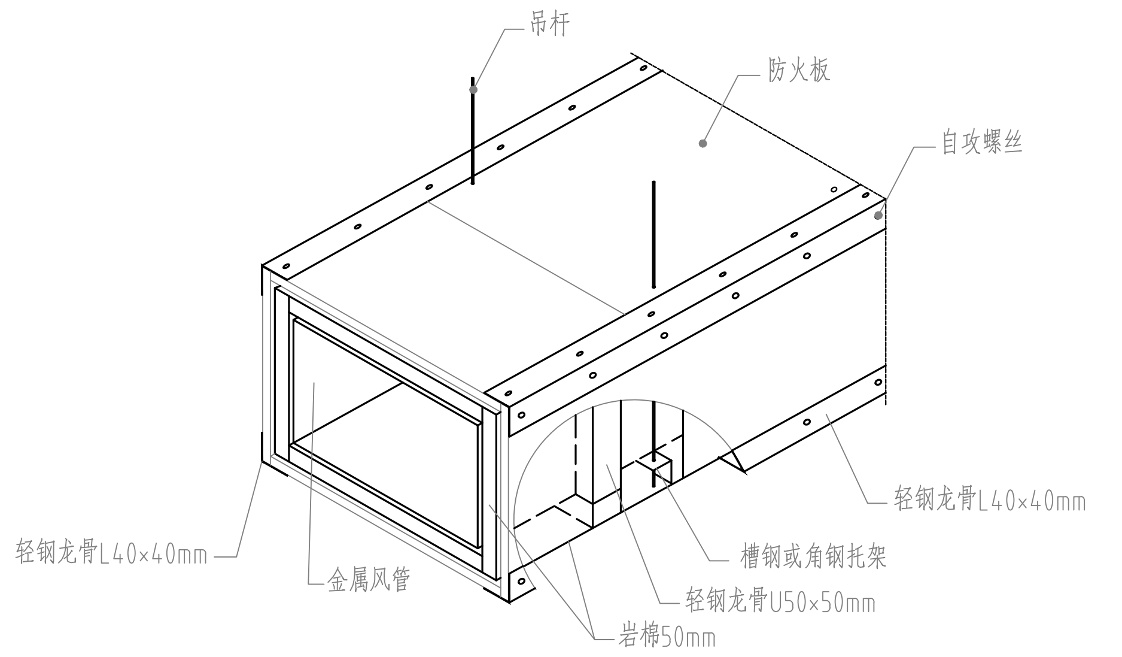
吊杆
防火板
自攻螺丝
轻钢龙骨L40×40mm
槽钢或角钢托架
轻钢龙骨U50×50mm
岩棉50mm
金属风管
轻钢龙骨L40×40mm

铁皮风管防火板包覆系统

做法要求：

1、有耐火极限要求的风管采用100%无石棉防火板包覆，密度不大于950Kg/m3。
2、耐火极限≤2h时，采用9mm防火板；耐火极限≤3h时，采用12mm防火板。
3、防火板与铁皮风管之间内衬50mm岩棉，容重100Kg/m3。
4、应有国家防火建筑材料质量监督检验中心出具的耐火极限检测报告，做法详图集15K606第159页。

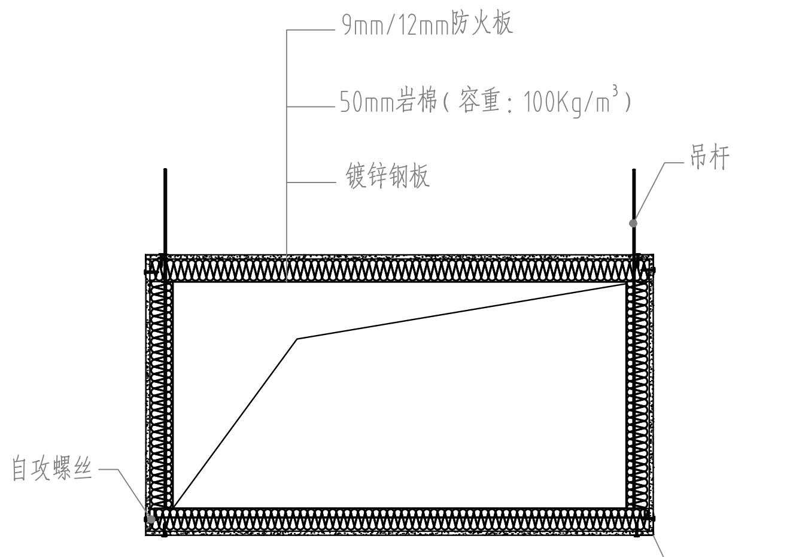
9mm/12mm防火板
50mm岩棉（容重：100Kg/m³）
镀锌钢板
吊杆
自攻螺丝
轻钢龙骨L40×40mm

剖面图

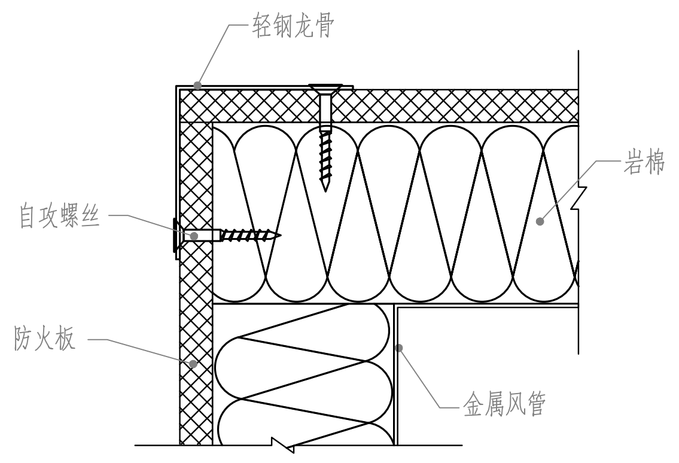
轻钢龙骨
岩棉
自攻螺丝
防火板
金属风管

角部节点图

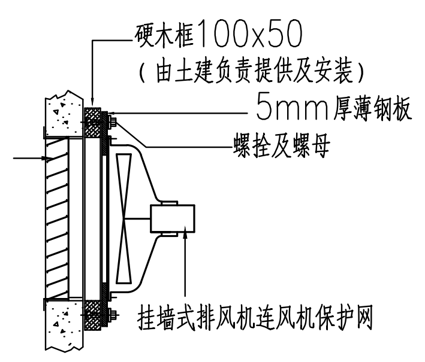
硬木框100x50
（由土建负责提供及安装）
5mm厚薄钢板
螺栓及螺母
挂墙式排风机连风机保护网

壁式排风机安装详图

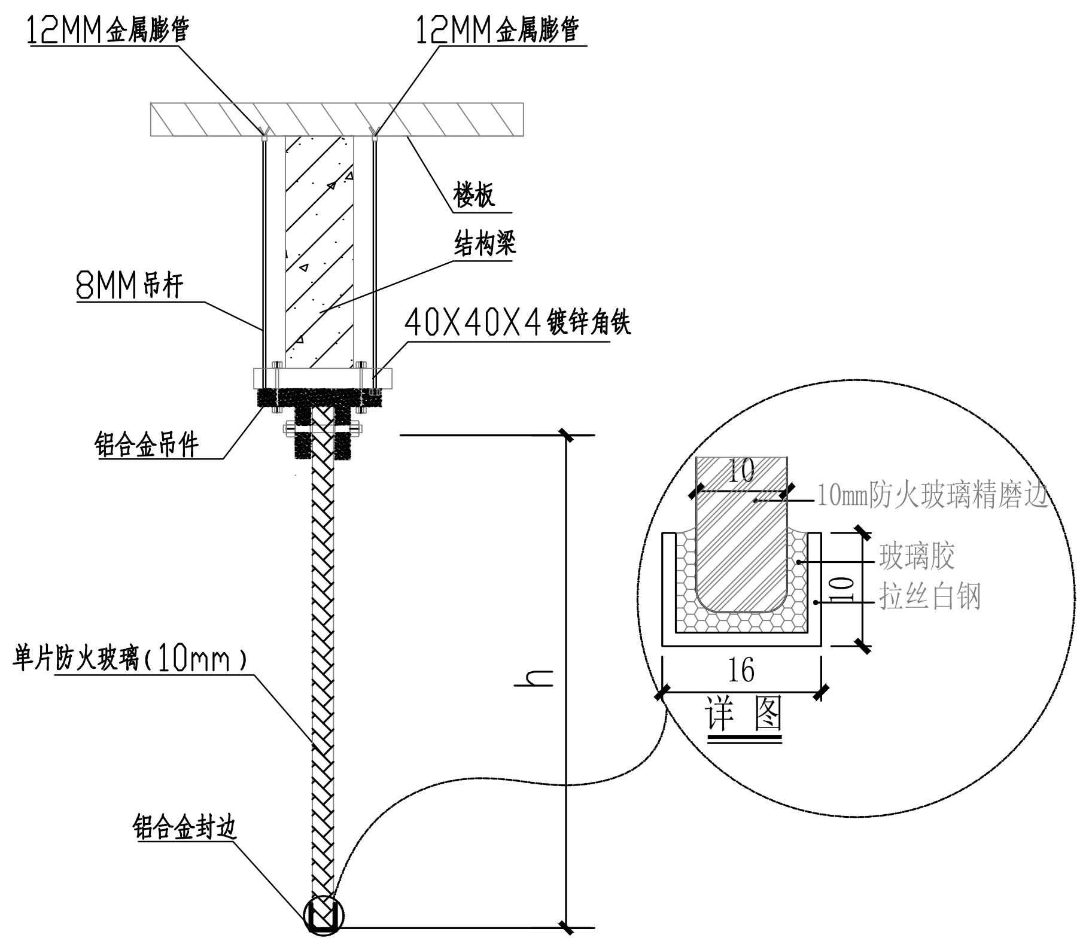
12MM金属膨管
12MM金属膨管
楼板
结构梁
8MM吊杆
40X40X4镀锌角铁
铝合金吊件
单片防火玻璃（10mm）
铝合金封边
h
10
10mm防火玻璃精磨边
玻璃胶
拉丝白钢
10
16
详 图

固定挡烟垂壁安装详图

注：h根据实际挡烟垂壁高度设定

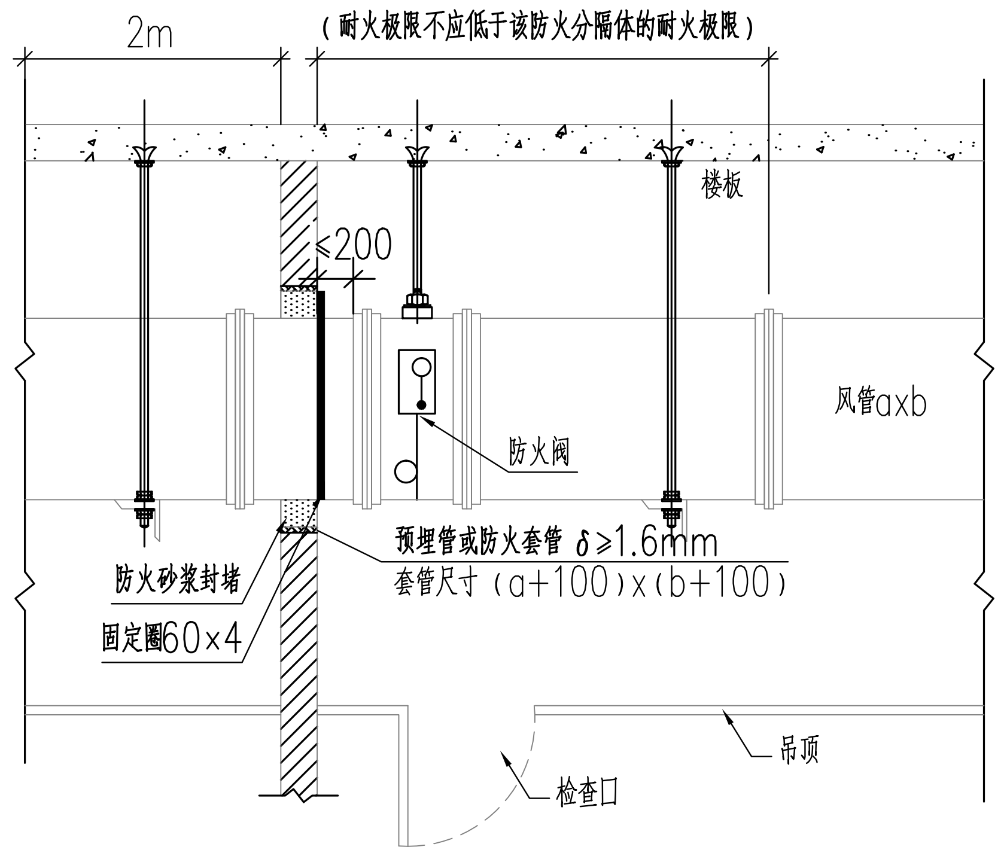
2m
（耐火极限不应低于该防火分隔体的耐火极限）
楼板
≤200
风管axb
防火阀
预埋管或防火套管 δ≥1.6mm
套管尺寸（a+100）x（b+100）
防火砂浆封堵
固定圈60×4
吊顶
检查口

防火墙处的防火阀示意图

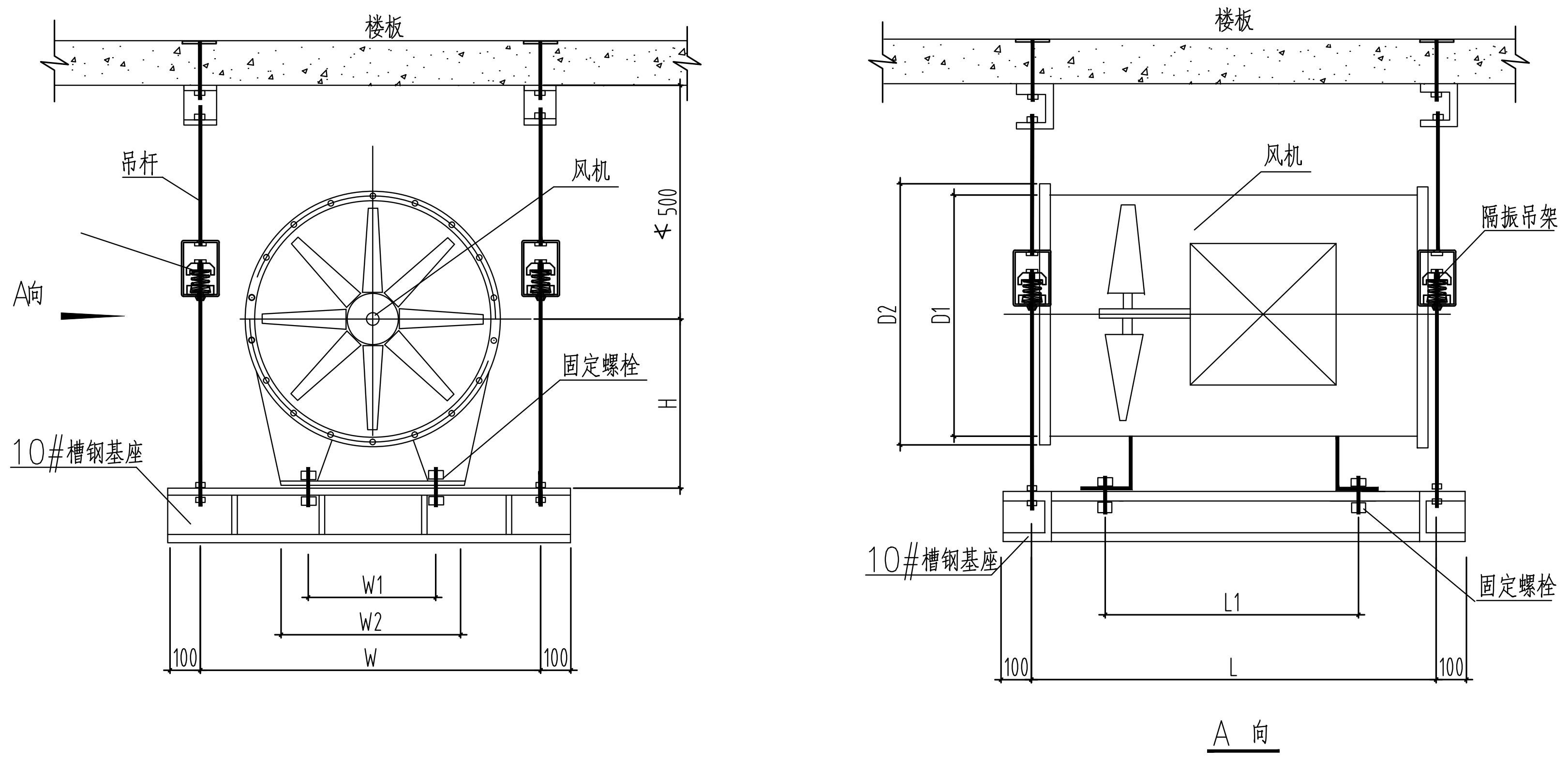
楼板
吊杆
风机
A向
≮500
固定螺栓
H
10#槽钢基座
W1
W2
100
W
100
楼板
风机
隔振吊架
D2
D1
10#槽钢基座
固定螺栓
L1
100
L
100
A 向

轴流风机，混流风机吊式减振安装图

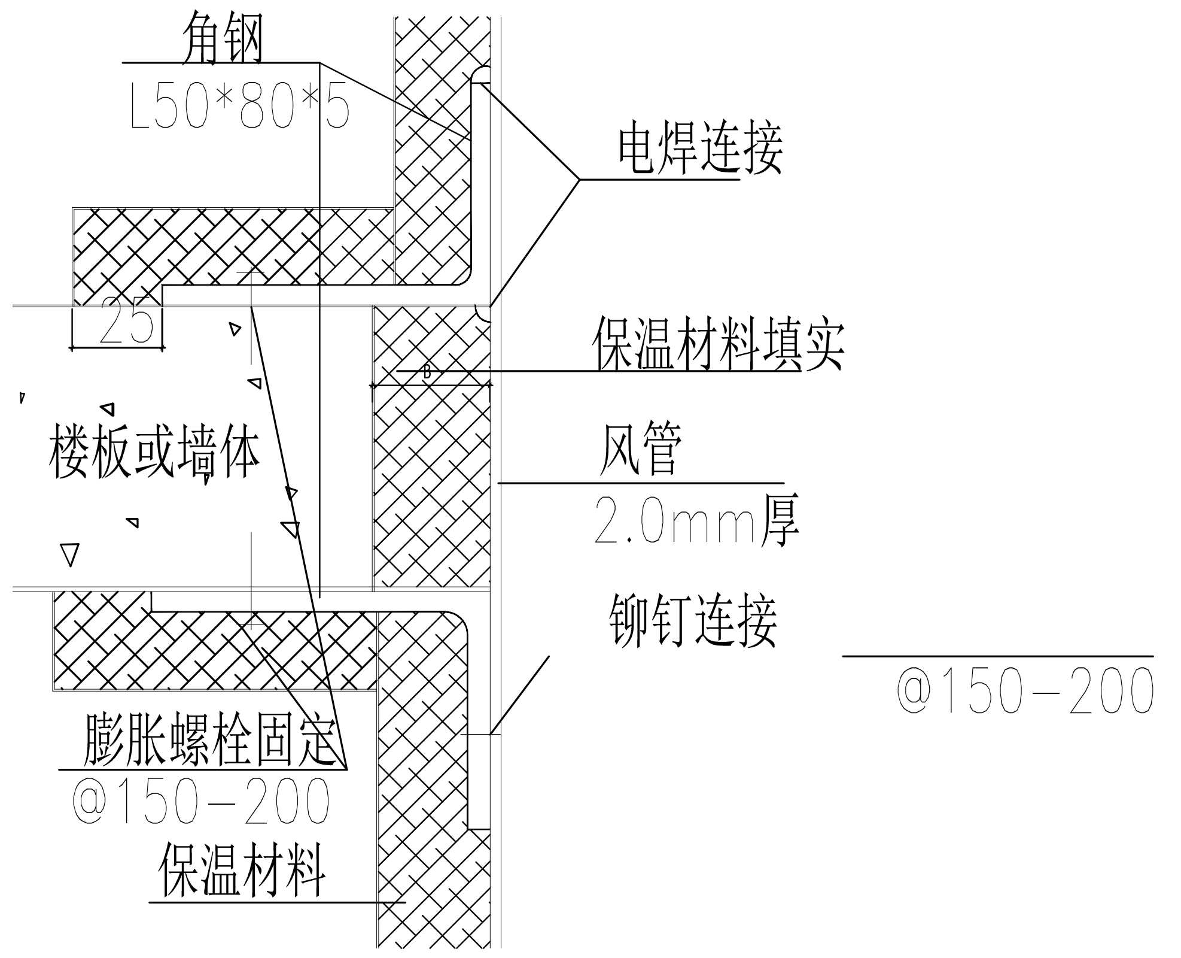
角钢
L50*80*5
电焊连接
25
保温材料填实
楼板或墙体
风管
2.0mm厚
铆钉连接
@150-200
膨胀螺栓固定
@150-200
保温材料

空调风管穿楼板或墙体安装示意图

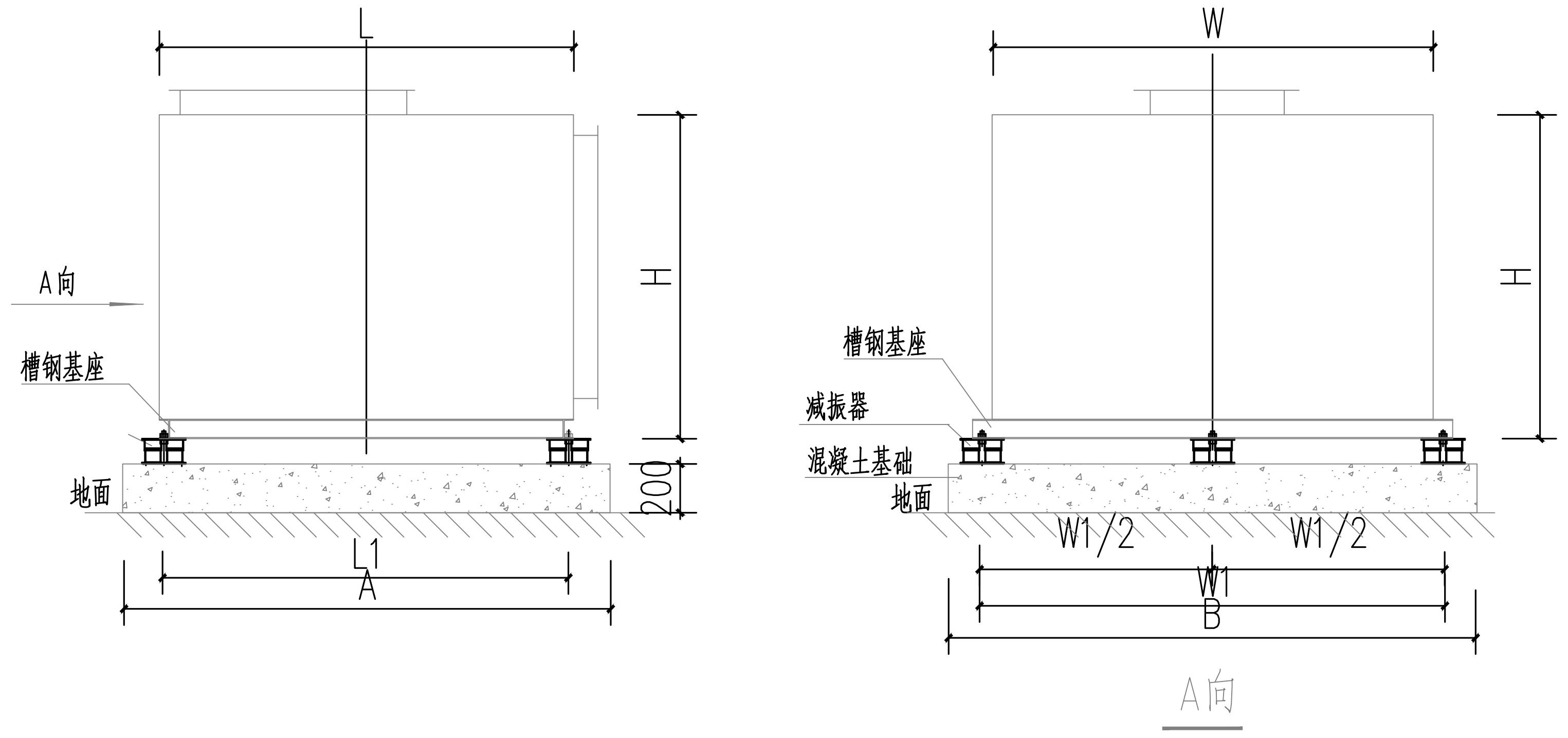
L
A向
槽钢基座
地面
H
200
L1
A
W
H
槽钢基座
减振器
混凝土基础
地面
W1/2
W1/2
W1
B
A向

柜式离心风机安装示意图

湖南省建设工程施工图审查文件审查合格专用章
岳阳天通工程咨询有限责任公司
S18012
房屋建筑工程：一类
市政工程（道路）：二类
有效期至2025.12.31
2025.07.29

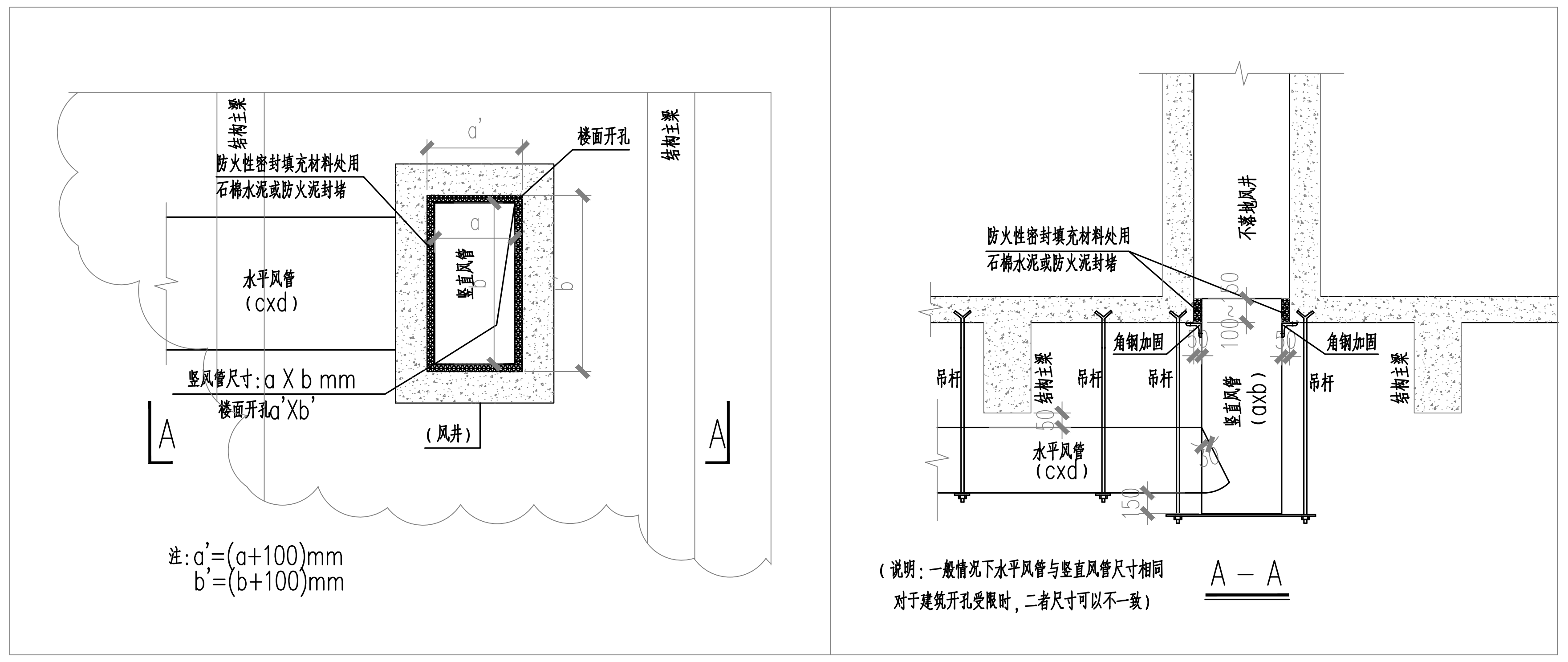
结构主梁
防火性密封填充材料处用
石棉水泥或防火泥封堵
a'
楼面开孔
结构主梁
a
水平风管
（cxd）
竖直风管
b
b'
竖风管尺寸：a X b mm
楼面开孔a'Xb'
（风井）
A
A
不落地风井
防火性密封填充材料处用
石棉水泥或防火泥封堵
100~150
角钢加固
角钢加固
50
50
吊杆
结构主梁
吊杆
吊杆
竖直风管
（axb）
吊杆
结构主梁
50
水平风管
（cxd）
50
150
A－A

注：a'=(a+100)mm
b'=(b+100)mm

（说明：一般情况下水平风管与竖直风管尺寸相同
对于建筑开孔受限时，二者尺寸可以不一致）

风管接风井平面大样图

不得在图纸上量取尺寸施工。
如有任何不详事宜，须在施工前与设计师会商。
本工程图纸未经设计单位许可不得用于其他地方。

会 签		
建 筑专业		
结 构专业		
给排水专业		
电 气专业		
暖 通专业		

岳阳市规划勘测设计院有限公司
建筑行业(建筑工程)乙级：A243019305

项目负责人	陈志宇	陈志宇
审 定 人	吴 勇	
审 核 人	吴 勇	
专业负责人	刘 娜	刘娜
校 对 人	黄 佳	黄佳
设 计 人	易文星	

档案号：

建设单位：
岳阳市岳阳楼区住房和城乡建设局
（岳阳市岳阳楼区汇城发展集团有限公司）

工程名称：
剪刀池社区驿马巷周边文体
及公共设施提质改造工程

子项名称：
仓库改造

图 名：
安装大样图

图 别：

日 期：2025.7

比 例：见图

图 号：暖施-04

版本号：

版本说明：

版本	日期	审核	备注

岳阳市规划勘测设计院有限公司
出图专用章
市政行业(排水、给水、桥梁工程)专业乙级
风景园林工程设计专项乙级
建筑行业(建筑工程)乙级
证书编号：A243019305 有效期：2026年7月6日